Schmidlin™

Massskizze

Schmidlin CANTO

140 x 140 x 45 cm

Randhöhe 50 mm

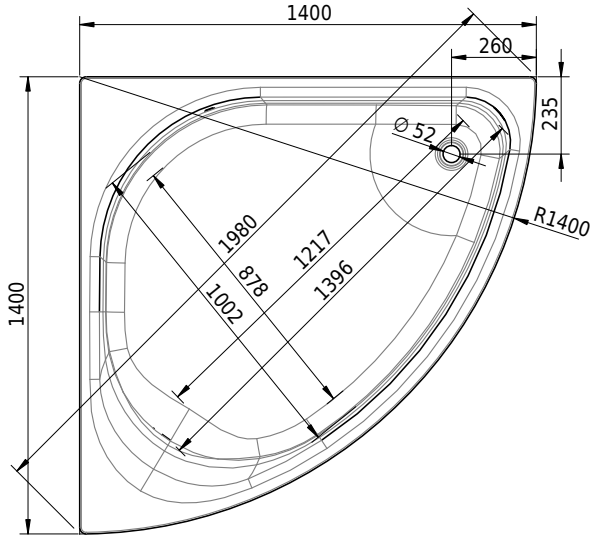

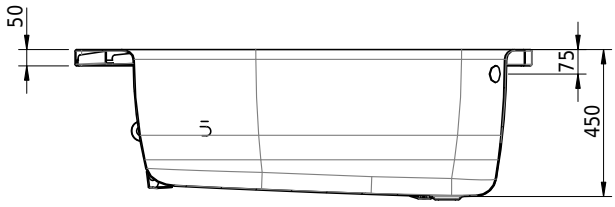

Artikel-Nr.: 2349-0001 **SGVSB-Nr.:** 111612 **ST-Nr.:** 1152116.100 **Gewicht:** 59 kg **Nutzinhalt*:** 267 l

Optionen

- Farbklasse: I,II,III,IV [FA0_ _ _]
- ANTIGLISS PRO
- GLASUR PLUS [OV01]
- Griff SAFE (1 Stück) [GFT_02]
- Lochbohrung für Einlochmischer [L1 _ _]
- Runde Lochbohrung nach Mass [WT_ALS02]
- Lochbohrung für Schmidlin TOUCH CONTROL [AT0001]
- Scharfkantige Ecke (Radius 5 mm) [EA_ _ 04]
- Geschnittene Ecke [EA_ _03]
- Abgerundete Ecke [EA _ _02]
- Einlaufgarnitur Schmidlin SPLASH [SP _ _]
- Schmidlin SOUNDBOX
- AQUAGRIP
- Schmidlin GreenSteel

Whirlsysteme

- Schmidlin SPA [WS02]

Zubehör

- Schmidlin Spezial Badewannen-Fussset (SIA 181), zu CANTO, HOME OVAL, POOL CORNER, VELA (4 Füsse)
- Schmidlin Spezial Badewannen-Fussset (SIA 181), zu CANTO; HOME OVAL, POOL CORNER, VELA (4 Füsse), mit Dichtband 4 m
- Schmidlin Vormauerungsband (SIA 181), Rolle zu 3 m

Ab- und Überlaufgarnituren

- Schmidlin HIGH FIVE 52
- Schmidlin HIGH FIVE 52 TRIO
- Schmidlin SPRING 50
- Viega Multiplex
- Viega Multiplex Trio

* Nutzinhalt: Wasserinhalt abzüglich 70 Liter Verdrängung

* Nutzinhalt: Wasserinhalt abzüglich 70 Liter Verdrängung