Schmidlin™

Massskizze

Schmidlin MERO Wandbecken

65 x 40 x 12.5 cm

mit Überlauf, inkl. Befestigungzubehör, inkl. Überlaufgarnitur verchromt

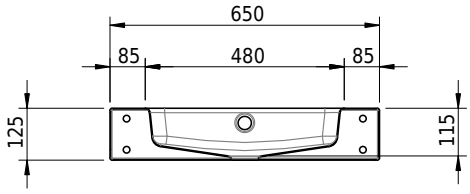

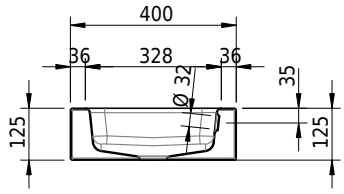

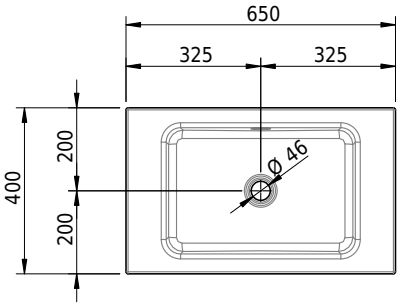

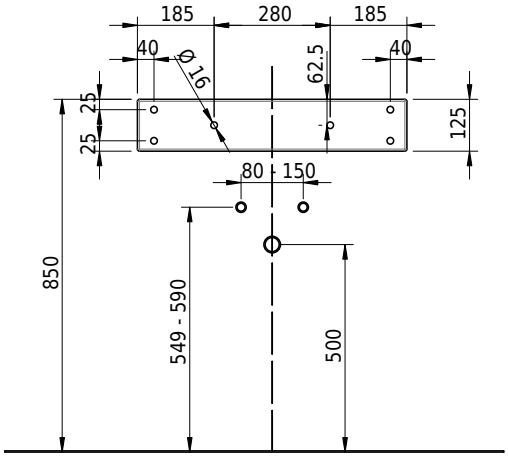

Artikel-Nr.: 2062-0001 **SGVSB-Nr.:** 217496.242

Optionen

- Farbklasse: I,II,III,IV,V [FA0_ _ _]
- Ohne Überlaufloch [UL0]
- GLASUR PLUS [OV01]
- Spezialanfertigung
- Lochbohrung für Steckdose [STP _ _]

Zubehör

Ab- und Überlaufgarnituren

- Schmidlin Pushventil, inkl. Deckel, verchromt, verschliessbar