Schmidlin™

Massskizze

# Schmidlin MERO Aufsatzbecken

## 80 x 40 x 8 cm

mit Überlauf, inkl. Befestigungzubehör, inkl. Überlaufgarnitur verchromt

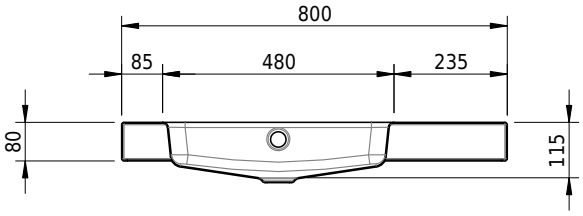


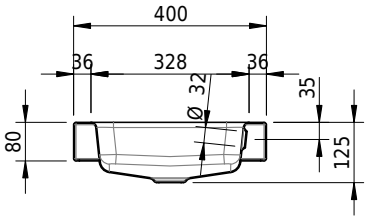


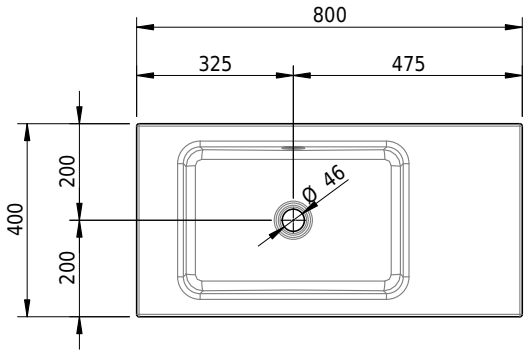


**Artikel-Nr.:** 1903-0001 **SGVSB-Nr.:** 217478.242

## Optionen

- Farbklasse: I,II,III,IV,V [FA0_ _ _]
- Ohne Überlaufloch [UL0]
- GLASUR PLUS [OV01]
- Spezialanfertigung

## Zubehör

## Ab- und Überlaufgarnituren

- Schmidlin Pushventil, inkl. Deckel, verchromt, verschliessbar