Schmidlin™

Massskizze

Schmidlin SWISS LINE Einlegebecken

45 x 45 x 3 cm

mit Überlauf, inkl. Befestigungzubehör, inkl. Überlaufgarnitur verchromt

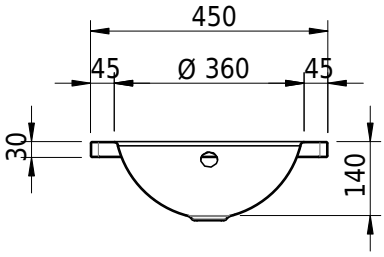

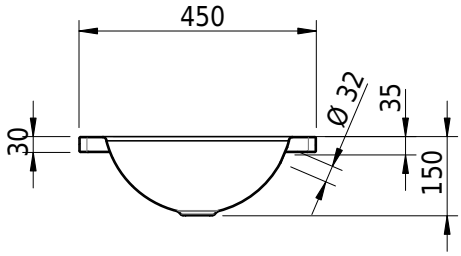

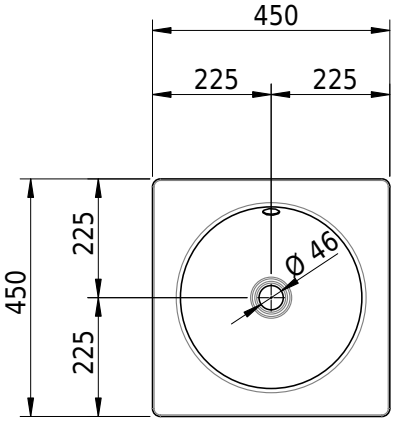

Artikel-Nr.: 1739-0001 **SGVSB-Nr.:** 233349.242

Optionen

- Ohne Überlaufloch [UL0]
- GLASUR PLUS [OV01]
- Schmidlin GreenSteel

Zubehör

Ab- und Überlaufgarnituren

- Geberit Clou System inkl. Deckel, verchromt, nur zusammen mit Option «ohne Überlaufloch»
- Schmidlin Pushventil, inkl. Deckel, verchromt, verschliessbar