Schmidlin™

Massskizze

Schmidlin ORBIS MINI Wandbecken

35 x 30 x 12.5 cm

ohne Überlauf, inkl. Befestigungzubehör

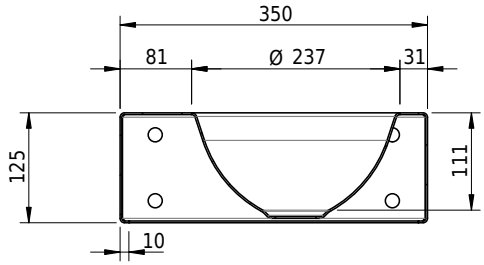

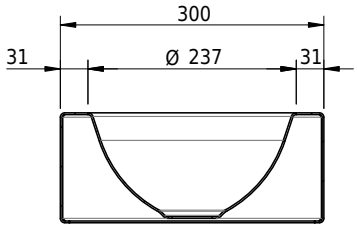

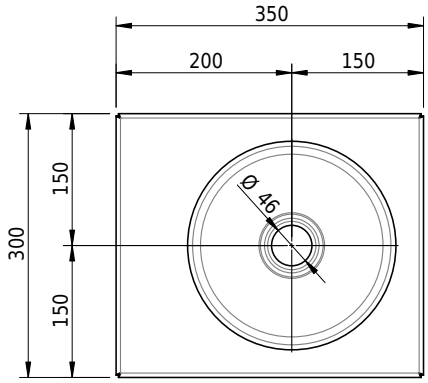

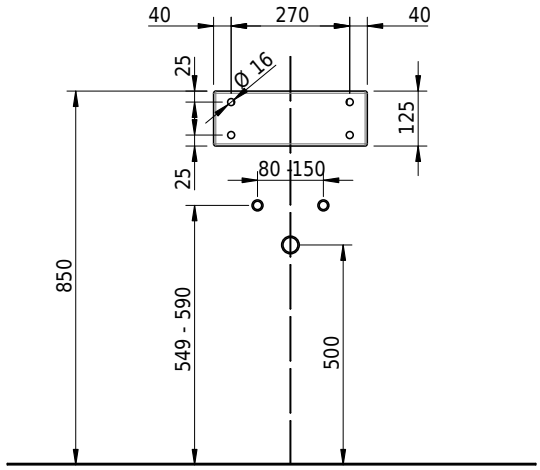

Artikel-Nr.: 1584-0001 **SGVSB-Nr.:** 233496.242 **Gewicht:** 8 kg

Optionen

- Farbklasse: I,II,III,IV,V [FA0_ _ _]
- GLASUR PLUS [OV01]
- Lochbohrung für Schmidlin Seifenspender [SSP02]
- Runde Lochbohrung nach Mass [WT_ALS02]
- Schmidlin Kosmetiktuchspender [KTS_ _]
- Lochbohrung für Handtuchhalter ORBIS MINI [HTH67]
- Spezialanfertigung
- Lochbohrung für Steckdose [STP _ _]

Zubehör

- Handtuchhalter zu Schmidlin ORBIS MINI / MERO MINI Wandbecken 35x30x12.5 cm
- Schmidlin Seifenspender

Ab- und Überlaufgarnituren

- Schaftventil 1¼, inkl. Deckel verchromt, nicht verschliessbar
- Schmidlin Schaftventil 1 1/4", inkl. Deckel alpinweiss matt, emailliert, nicht verschliessbar
- Schmidlin Schaftventil 1 1/4", inkl. Deckel emailliert, nicht verschliessbar
- Schmidlin Schaftventil 1 1/4", inkl. Deckel emailliert, übrige Farben, nicht verschliessbar