Schmidlin™

Massskizze

Schmidlin ORBIS Einlegebecken

45 x 45 x 1 cm

mit Überlauf, inkl. Befestigungzubehör, inkl. Überlaufgarnitur verchromt

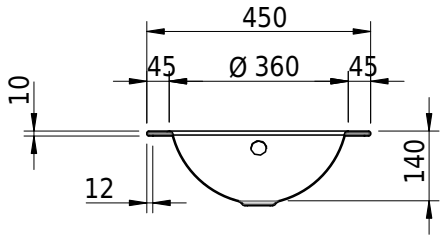

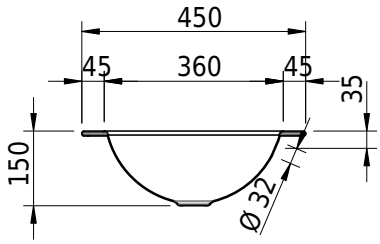

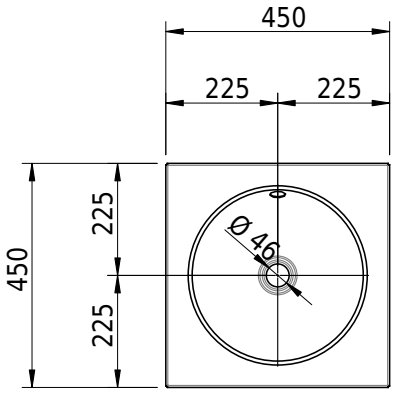

Artikel-Nr.: 1241-0001 **SGVSB-Nr.:** 233436.242 **Gewicht:** 6 kg

Optionen

- Farbklasse: I,II,III,IV,V [FA0_ _ _]
- Ohne Überlaufloch [UL0]
- GLASUR PLUS [OV01]
- Lochbohrung für Schmidlin Seifenspender [SSP02]
- Spezialanfertigung

Zubehör

- Schmidlin Seifenspender
- Verstärkungsflansch für Armaturenmontage

Ab- und Überlaufgarnituren

- Geberit Clou System inkl. Deckel, verchromt, nur zusammen mit Option «ohne Überlaufloch»
- Schmidlin Pushventil, inkl. Deckel, verchromt, verschliessbar