Schmidlin™

Massskizze

Schmidlin SELLA SHAPE FRONT

185 x 85 x 45 cm

freistehend, mit nahtlos emaillierter konischer Schürze, inkl. Ab- und Überlaufgarnitur Multiplex, vormontiert, inkl. flexiblem Schlauch zum Anschluss der Ablaufgarnitur, Gesamthöhe 57.5 cm

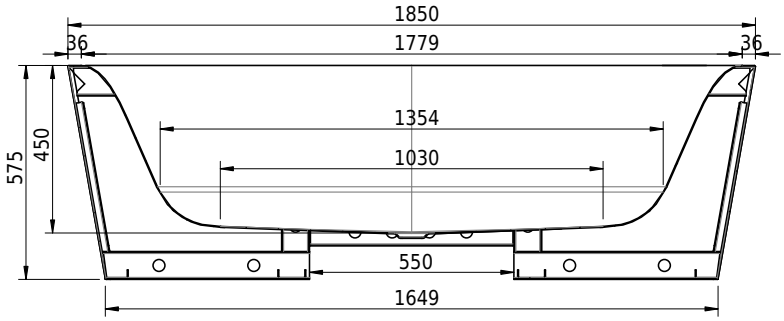

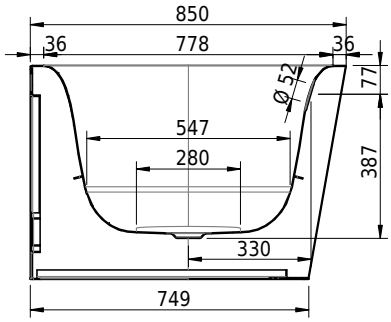

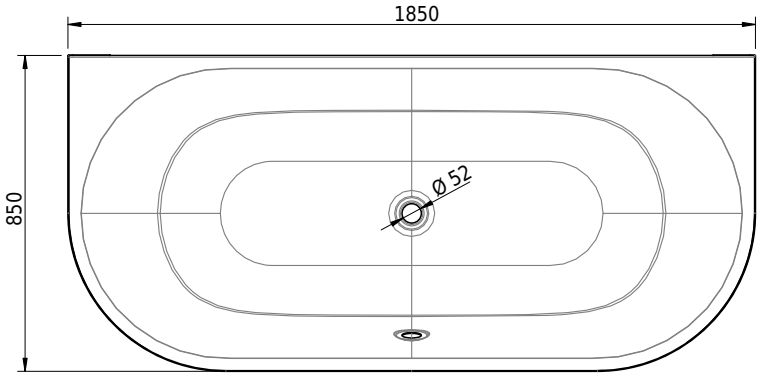

Artikel-Nr.: 1198-0001 **SGVSB-Nr.:** 111301.100.901 **ST-Nr.:** 1144172.100 **Gewicht:** 105 kg **Nutzinhalt*:** 177 l

Optionen

- Farbklasse: I,II [FA0_ _ _]
- ANTIGLISS PRO
- GLASUR PLUS [OV01]
- Griff SAFE (1 Stück) [GFT_02]
- Lochbohrung für Schmidlin TOUCH CONTROL [AT0001]
- Einlaufgarnitur Schmidlin SPLASH [SP _ _]
- Schmidlin SOUNDBOX

Whirlsysteme

- Schmidlin SPA [WS02]
- Schmidlin SILENT [WS04]
- Schmidlin AQUA SILENT [WS06]

Zubehör

Ab- und Überlaufgarnituren

- Geberit Push Control, vormontiert
- Viega Multiplex Trio, vormontiert (mit Einlauf bei Überlauf, inkl. Panzerschlauch 3/4” x 35 cm)
- Schmidlin HIGH FIVE 52 Trio, vormontiert (mit Einlauf bei Überlauf, inkl. Panzerschlauch 3/4” x 35 cm)
- Schmidlin SPRING 50, vormontiert
- Schmidlin HIGH FIVE 52, vormontiert

* Nutzinhalt: Wasserinhalt abzüglich 70 Liter Verdrängung