Schmidlin™

Massskizze

Schmidlin CONTURA Einlegebecken

85 x 50 x 1 cm

mit Überlauf, inkl. Befestigungzubehör, inkl. Überlaufgarnitur verchromt

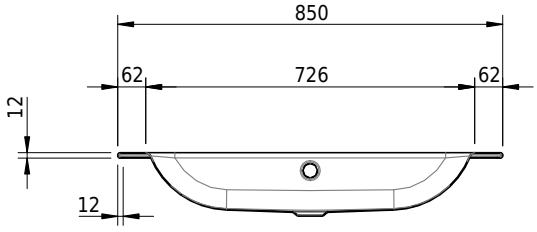

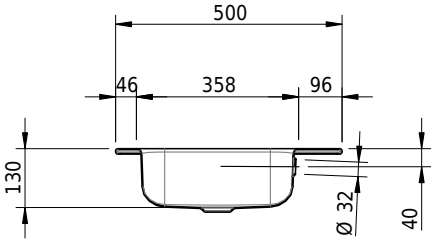

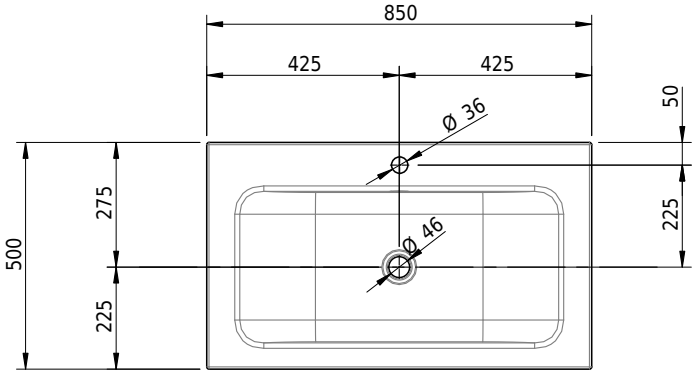

Artikel-Nr.: 1139-0002 **SGVSB-Nr.:** 233385.100.241 **Gewicht:** 10 kg

Optionen

- Farbklasse: I,II,III,IV,V [FA0_ _ _]
- Ohne Überlaufloch [UL0]
- GLASUR PLUS [OV01]
- Löcher für 3-Loch Armatur [WT_ALS01]
- Lochbohrung für Schmidlin Seifenspender [SSP02]
- Runde Lochbohrung nach Mass [WT_ALS02]
- Spezialanfertigung

Zubehör

- Schmidlin Seifenspender
- Verstärkungsflansch für Armaturenmontage

Ab- und Überlaufgarnituren

- Geberit Clou System inkl. Deckel, verchromt, nur zusammen mit Option «ohne Überlaufloch»
- Schmidlin Pushventil, inkl. Deckel, verchromt, verschliessbar